ФУРНИТУРА ДЛЯ ДВЕРЕЙ

Петли

Dr. Hahn®
ДВЕРНЫЕ ПЕТЛИ. MADE IN GERMANY.

Петли Dr.Hahn обладают современным дизайном в сочетании с надёжной техникой, подчёркивают красоту привлекательных дверей, благодаря своему непритязательному дизайну, и убеждают первоклассной и эффективной технологией монтажа.

simonswerk

Петли SIMONSWEKR серии SIKU 3D сочетают в себе элегантный дизайн и отличную функциональность.

reze®

Петли REZE – новый уровень технических характеристик, при оптимальном соотношении цена-качество.

ФУРНИТУРА ДЛЯ ДВЕРЕЙ

Петли

Dr. Hahn®

ДВЕРНЫЕ ПЕТЛИ. MADE IN GERMANY.

Петли Dr.Hahn обладают современным дизайном в сочетании с надёжной техникой, подчёркивают красоту привлекательных дверей, благодаря своему непритязательному дизайну, и убеждают первоклассной и эффективной технологией монтажа.

По результатам испытаний с целью получения знака CE, петли серии (KT-V и KT-N) классифицируются как петли 13 класса, т. е. подходят для применения при очень высоких нагрузках и для установки на дверях в эвакуационных проходах. Мощное крепление петли гарантировано даже на профилях с объемными воздушными термокамерами. Согласно сертификации по системе RAL эти дверные петли в состоянии нести створку весом до 140 кг - в зависимости от конструкции профиля. Все настройки петли по месту может выполнить всего один человек, не приподнимая и не снимая створку. И как уже давно показывает практика, петля плавно регулируется в 3-х плоскостях. Цвета: белый (RAL 9016), коричневый (RAL 8077).

Дверные петли Dr.Hahn KT-V6R Hahn KT-N6R

Универсальные петли для дверей из ПВХ.

- Два способа крепления: штифтами и шурупами.
- Два диапазона прижатия створки: 15…20 и 18…23 мм.
- Регулирование прижатия створки.
- Регулирование высоты поднятия створки до 5 мм.
- Горизонтальное регулирование +\- 5 мм.
- Допустимый вес створки до 140 кг.

ФУРНИТУРА ДЛЯ ДВЕРЕЙ

Петли

simonswerk

Дверные петли SIMONSWERK SIKU 3D K 3030, 3130 и 3230

Универсальные петли для дверей из ПВХ.

- Два способа крепления: штифтами и шурупами.
- Створочная часть оснащена противовзломным угловым упором.
- Три диапазона толщины наплава створки: 15-19; 18-22 и 21-25 мм.
- Регулировка створки по прижиму: +/- 2 мм.
- Регулировка створки по высоте: +5/-1 мм.
- Регулировка створки по горизонтали: +/- 5 мм.
- Допустимый вес створки до 120 кг.
- Цвет петли: белый (RAL 9016) и коричневый (RAL 8017); другие цвета под заказ.

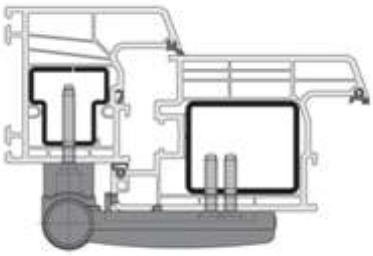

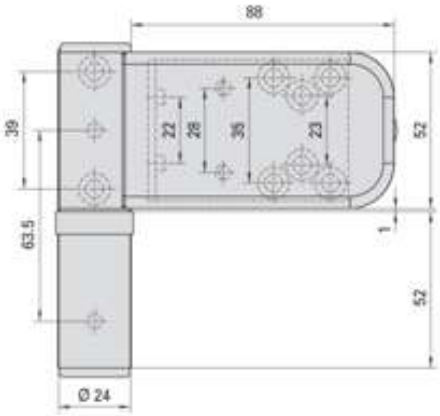

ФУРНИТУРА ДЛЯ ДВЕРЕЙ

Петли

simonswerk

Дверные петли SIMONSWERK SIKU 3D K 4040 и 4240

Универсальные петли для дверей из ПВХ.

- Два способа крепления: штифтами и шурупами.
- Створочная часть оснащена противовзломным угловым упором.
- Два диапазона толщины наплава створки: 15-19 и 21-25 мм.
- Регулировка створки по прижиму: +/- 2 мм.
- Регулировка створки по высоте: +5/-1 мм.
- Регулировка створки по горизонтали: +/- 5 мм.
- Допустимый вес створки до 80 кг.
- Цвет петли: белый (RAL 9016) и коричневый (RAL 8017); другие цвета под заказ.

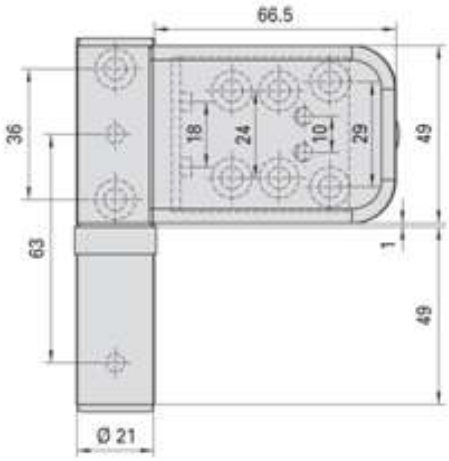

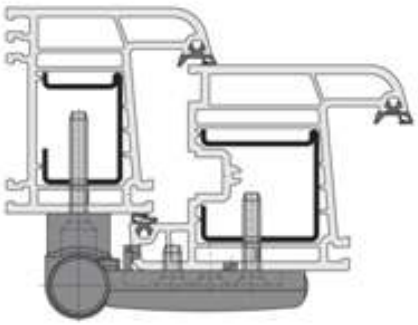

ФУРНИТУРА ДЛЯ ДВЕРЕЙ

Петли

Дверные петли SIMONSWERK SIKU 3D K 4045

Универсальные петли для дверей из ПВХ:

- Два способа крепления: штифтами и шурупами.
- Створочная часть оснащена задними захватными крючками для гибкой установки.
- Диапазона толщины наплава створки: 15-19 мм.
- Регулировка створки по прижиму: +/- 2 мм.
- Регулировка створки по высоте: +5/-1 мм.
- Регулировка створки по горизонтали: +/- 5 мм.
- Допустимый вес створки до 80 кг.
- Цвет петли: белый (RAL 9016) и коричневый (RAL 8017); другие цвета под заказ.

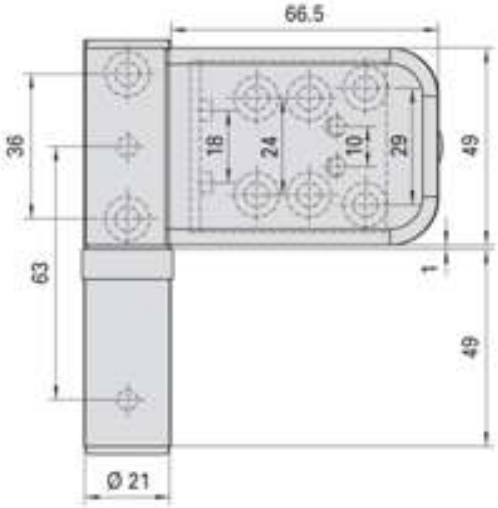

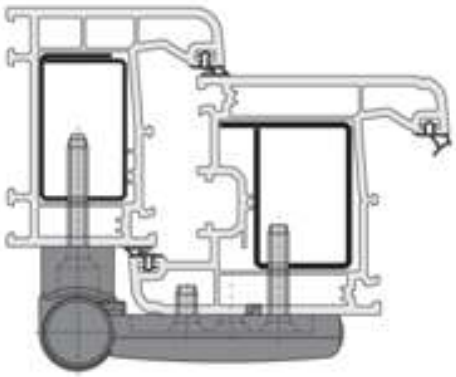

ФУРНИТУРА ДЛЯ ДВЕРЕЙ

Петли

Дверные петли SIMONSWERK SIKU 3D K 3035 и 3135

Универсальные петли для дверей из ПВХ.

- Два способа крепления: штифтами и шурупами.
- Створочная часть оснащена задними захватными крючками для гибкой установки.
- Два диапазона толщины наплава створки: 15-19 и 18-22 мм.
- Регулировка створки по прижиму: +/- 2 мм.
- Регулировка створки по высоте: +5/-1 мм.
- Регулировка створки по горизонтали: +/- 5 мм.
- Допустимый вес створки до 120 кг.
- Цвет петли: белый (RAL 9016) и коричневый (RAL 8017); другие цвета под заказ.

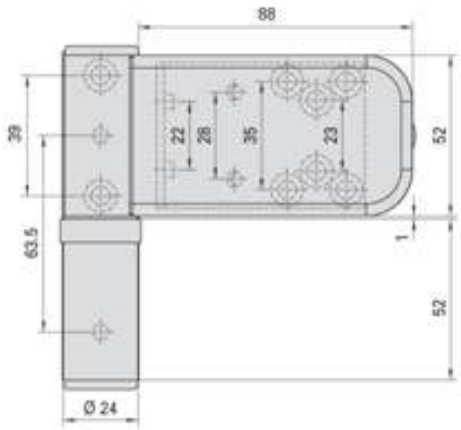

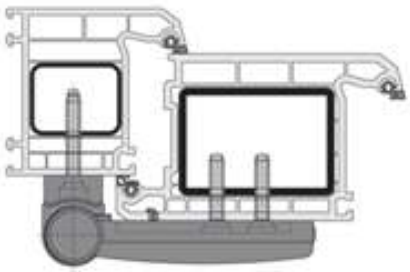

ARTEC
ОКОННЫЕ СИСТЕМЫ

ФУРНИТУРА ДЛЯ ДВЕРЕЙ

simonswerk

ΚΤΥΤΠΣΞΦΛΠΕΣΘΗΞΣΨΤΎΡΘΎΩΞΗ

СВЕРЛЕНИЕ МОНТАЖНЫХ ОТВЕРСТИЙ

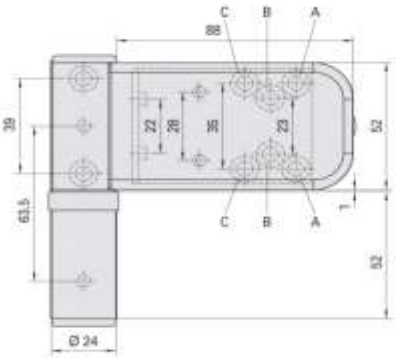

Для закрепления створчатой части петли предлагаются 3 позиции для крепежных винтов: A, B и C.

Они позволяют определить позиции сверления профиля и тем самым, оптимально закрепить петлю.

Створчатая часть петли привинчивается прилагаемыми крепежными винтами в 2-х позициях.

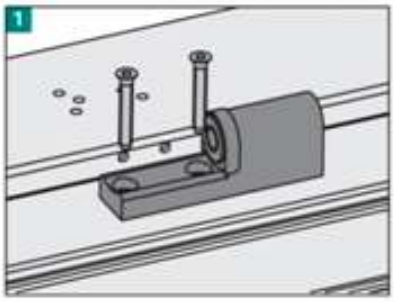

Установить рамную часть петли, при этом ввести стабилизирующие болты в заранее просверленные отверстия. Закрепить рамную часть прилагаемыми шурупами.

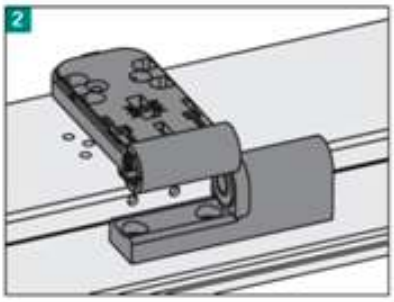

Створчатую часть петли совместить с просверленными в створке отверстиями и, небольшим усилием, зафиксировать ее.

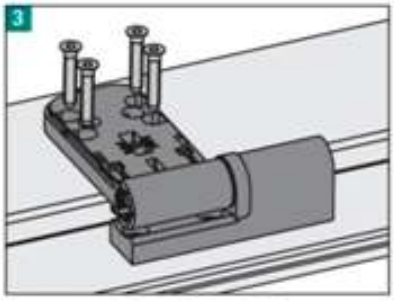

Закрепить створчатую часть 4-мя прилагаемыми шурупами (позиции определены после сверления, согласно шаблону).

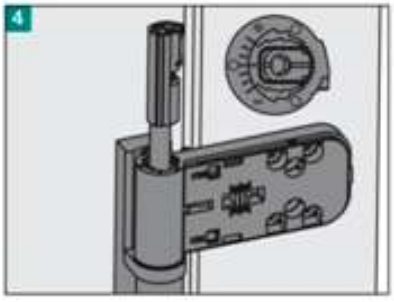

Вставить эксцентрический штифт в петлю. При этом необходимо проследить, чтобы зубцы штифта вошли в зубцы створки.

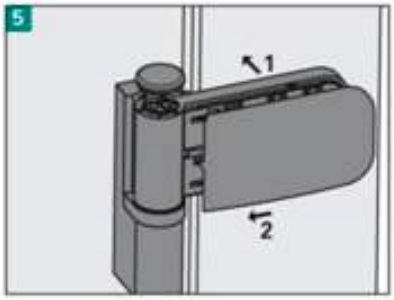

Установить защитную крышку и придвинуть ее к цилиндру.

simonswerk

Дополнительная информация

РЕГУЛИРОВКА ПЕТЛИ НА СТВОРКЕ

Плавное регулирование петли под выступ профиля

В зависимости от толщины выступа разных профилей, поворачивая эксцентрический штифт петли направо/налево можно отрегулировать положение петли в диапазоне +/-2 мм.

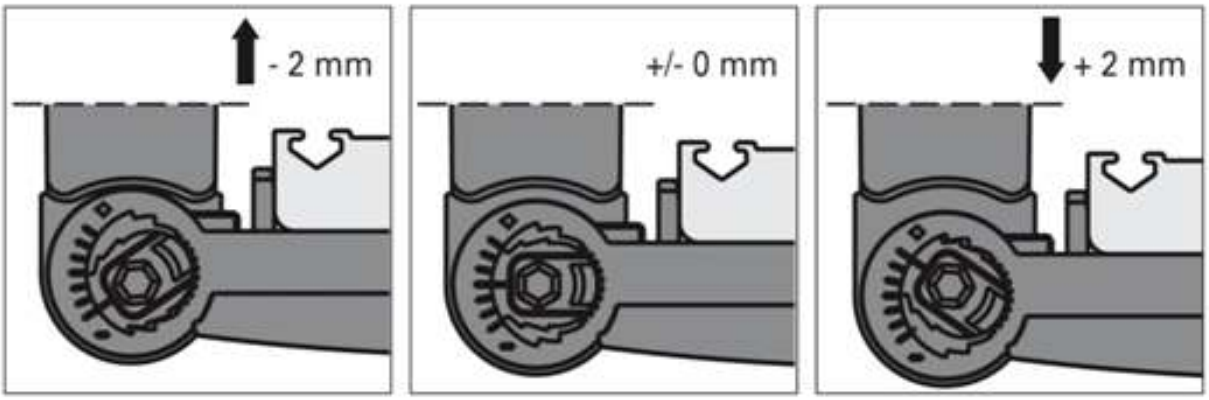

Регулирование в трех плоскостях (при закрытой двери)

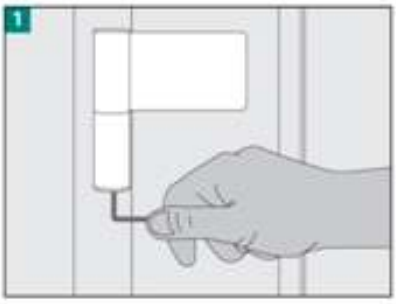

Регулирование по высоте:
Снять декоративную крышку. Исходя из основной установки, дверь может быть отрегулирована в диапазоне -1/+5 мм.

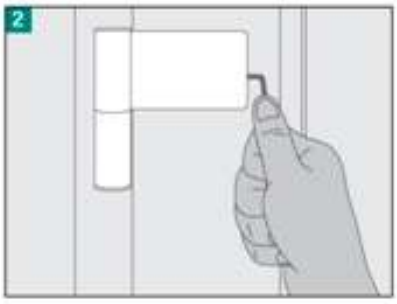

Регулирование по горизонтали:
Снять декоративную заглушку в защитной крышке (зажимные болты не ослаблять). Дверь может быть отрегулирована в диапазоне +/-5 мм.

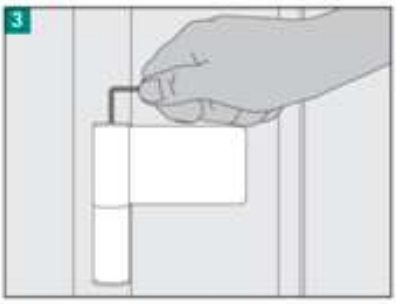

Регулирование прижатия створки:
Снять декоративную крышку. Отрегулировать нажим на уплотнение в диапазоне +/-2 мм.

ФУРНИТУРА ДЛЯ ДВЕРЕЙ

ARTEC ОКОННЫЕ СИСТЕМЫ

reze®

Петли

Дверные петли REZE 110

Универсальные петли для дверей из ПВХ.

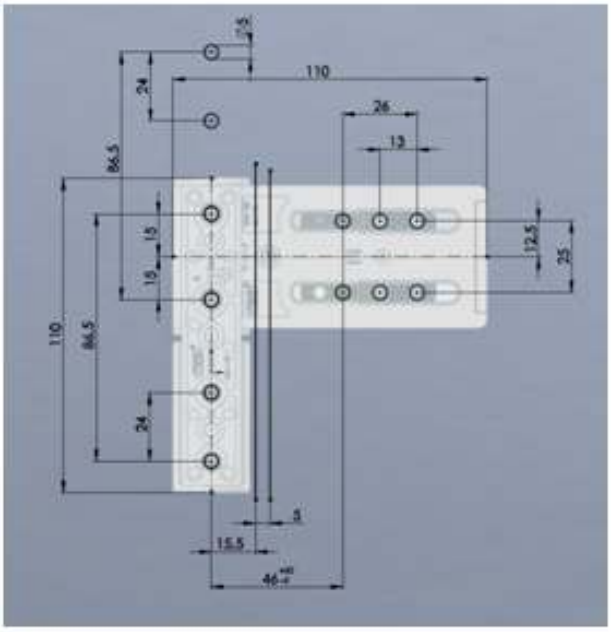

- Два способа крепления: штифтами и шурупами.
- Три диапазона толщины наплава створки: 14-18; 18-22 и 22-26 мм.
- Регулировка створки по прижиму: +/- 1 мм.
- Регулировка створки по высоте: +5/-1 мм.
- Регулировка створки по горизонтали: +10/- 5 мм.
- Допустимый вес створки до 120 кг.
- Заявленный ресурс – 200 000 циклов.
- Гарантия – 10 лет.
-
- Цвет петли: белый (RAL 9016) и коричневый (RAL 8017); другие цвета под заказ.

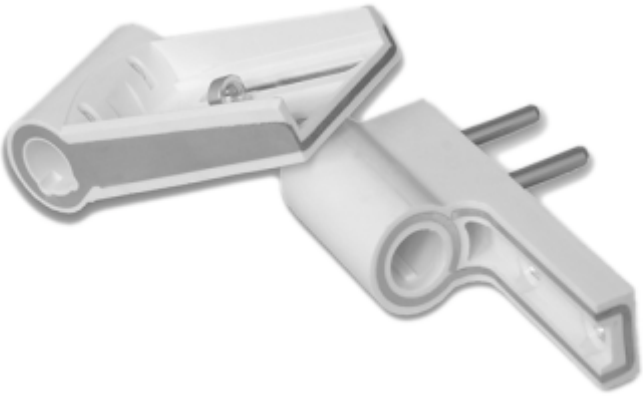

ФУРНИТУРА ДЛЯ ДВЕРЕЙ

ARTEC ОКОННЫЕ СИСТЕМЫ

reze®

Петли

Дверные петли REZE 90

Универсальные петли для дверей из ПВХ.

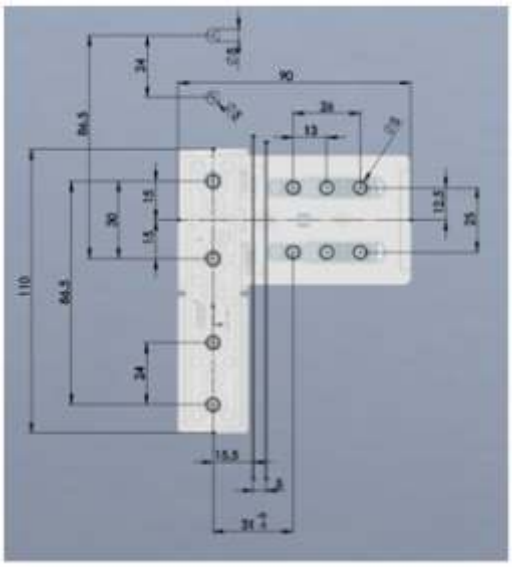

- Два способа крепления: штифтами и шурупами.
- Три диапазона толщины наплава створки: 14-18; 18-22 и 22-26 мм.
- Регулировка створки по прижиму: +/- 1 мм.
- Регулировка створки по высоте: +5/-1 мм.
- Регулировка створки по горизонтали: +/- 5 мм.
- Допустимый вес створки до 80 кг.
- Заявленный ресурс – 200 000 циклов.
-
- Цвет петли: белый (RAL 9016) и коричневый (RAL 8017); другие цвета под заказ.

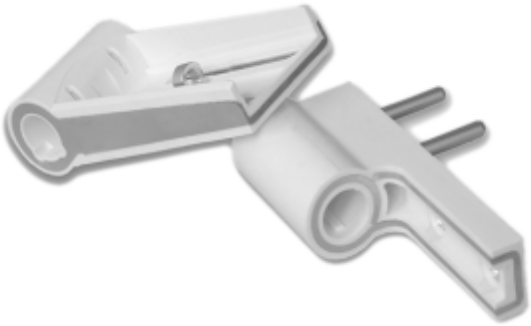

ФУРНИТУРА ДЛЯ ДВЕРЕЙ

ARTEC ОКОННЫЕ СИСТЕМЫ

reze®

Петли

Информация по монтажу и регулировкам.

Параметры монтажных отверстий

REZE 110

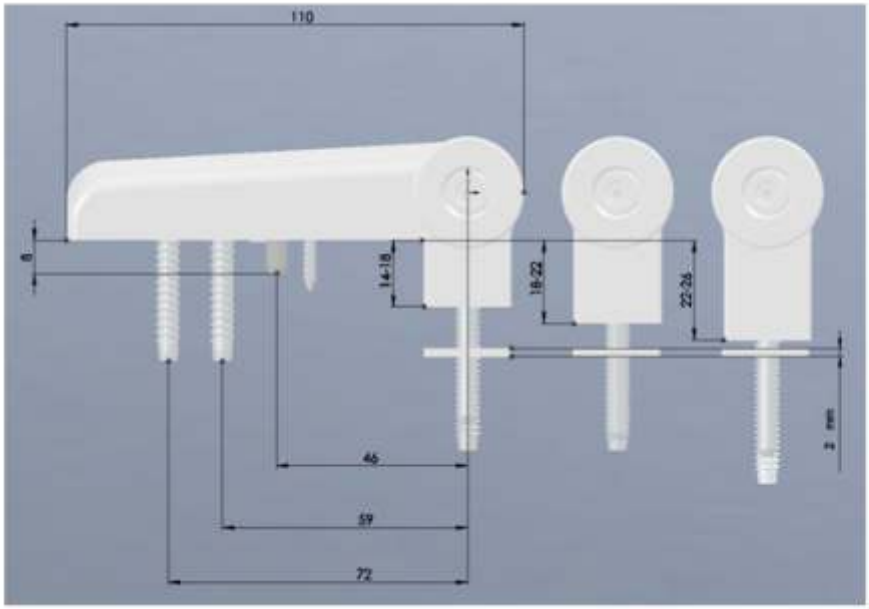

REZE 90

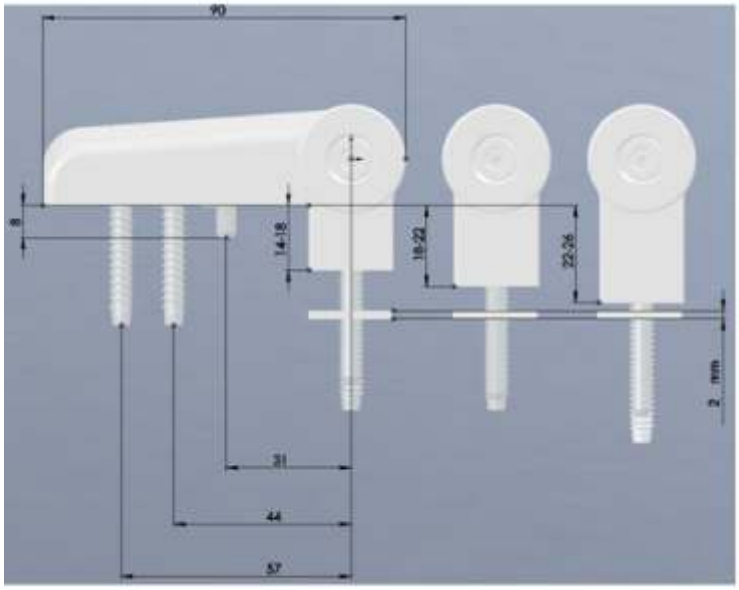

ФУРНИТУРА ДЛЯ ДВЕРЕЙ

ARTEC ОКОННЫЕ СИСТЕМЫ

reze®

Петли

Настройка и применение шаблона

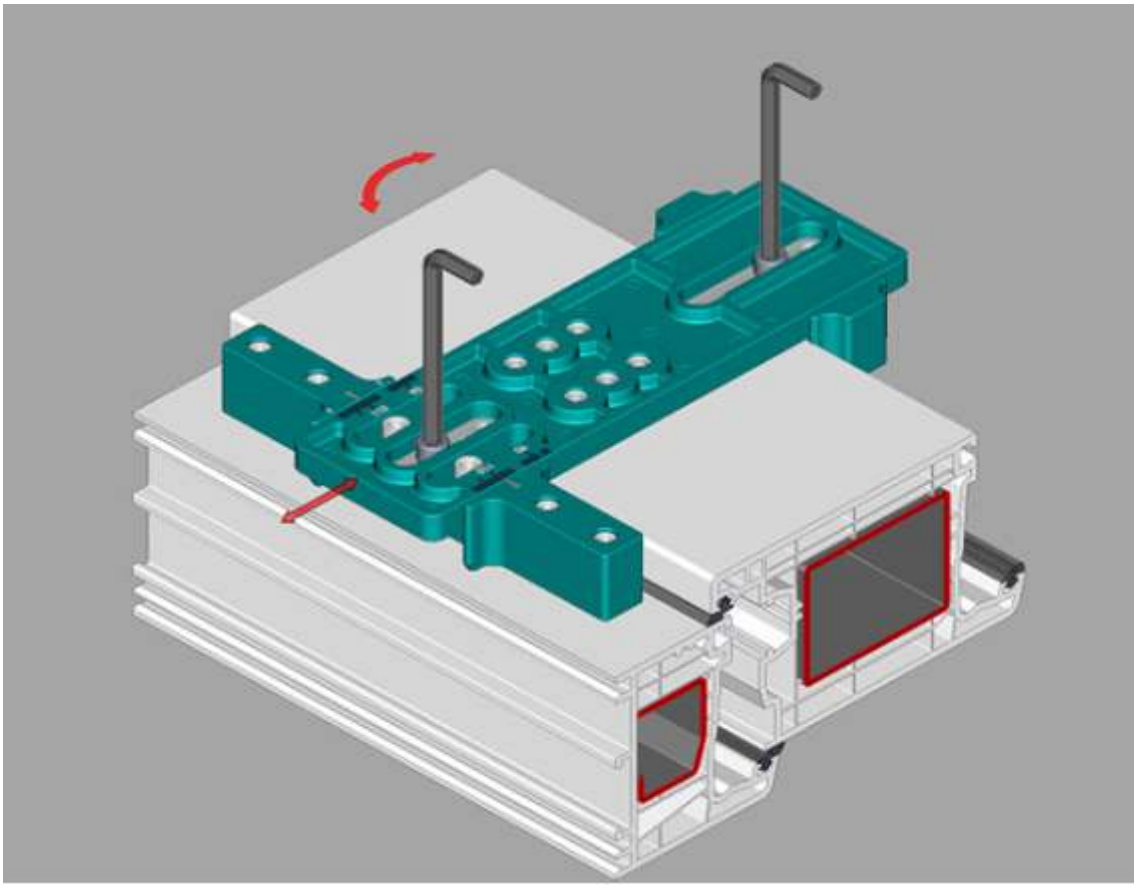

ФУРНИТУРА ДЛЯ ДВЕРЕЙ

ARTEC ОКОННЫЕ СИСТЕМЫ

reze®

Петли

Настройка и применение шаблона

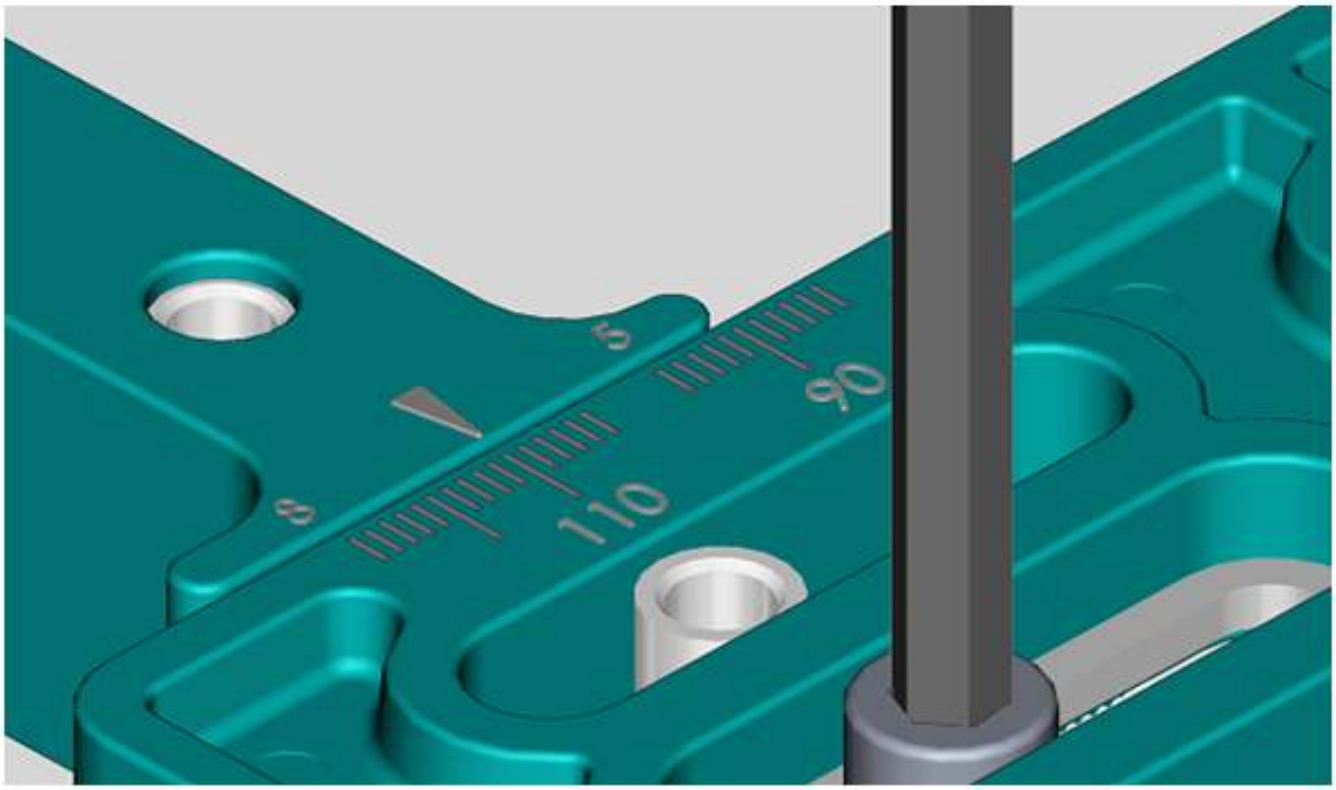

ФУРНИТУРА ДЛЯ ДВЕРЕЙ

ARTEC ОКОННЫЕ СИСТЕМЫ

reze®

Петли
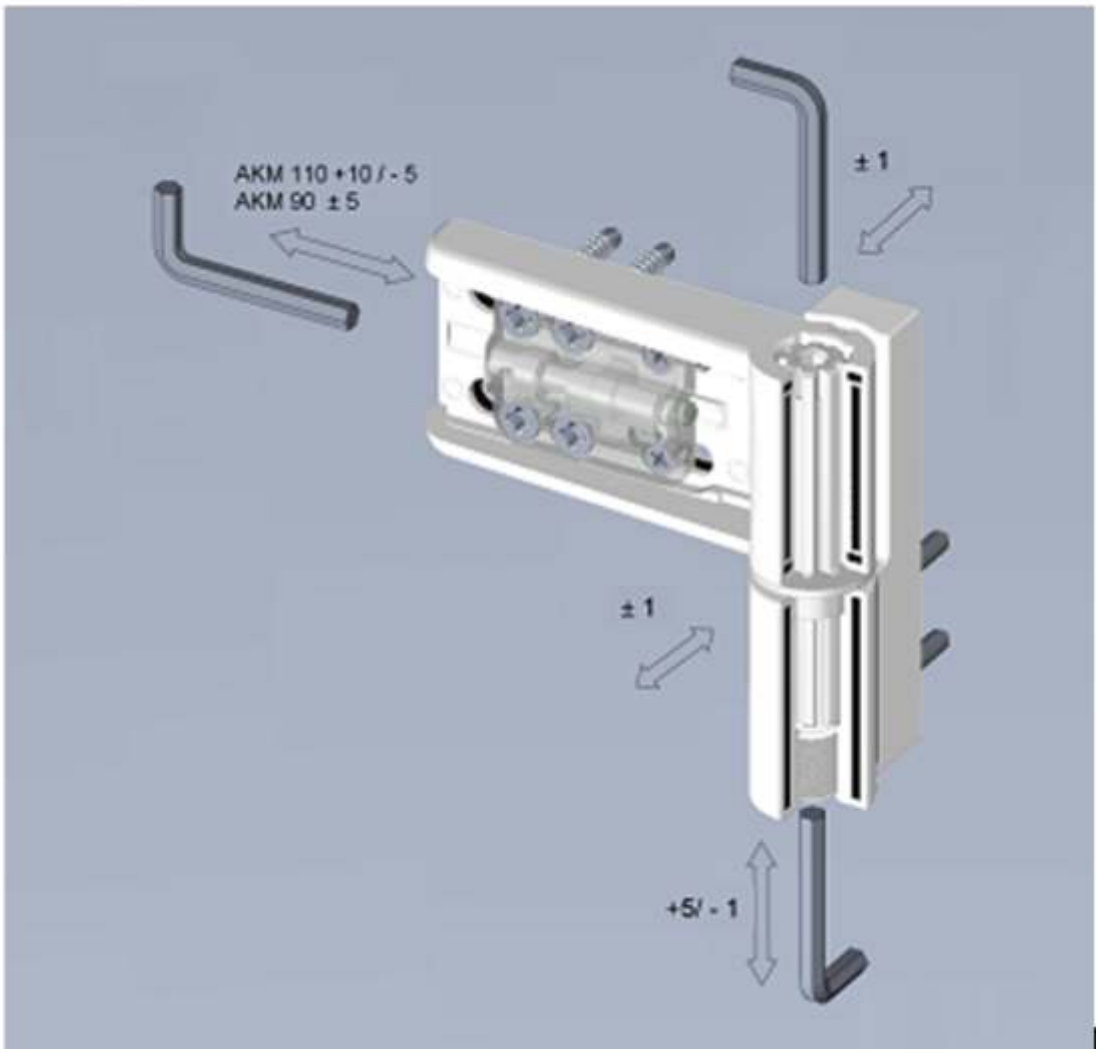
Регулировка петли на створке